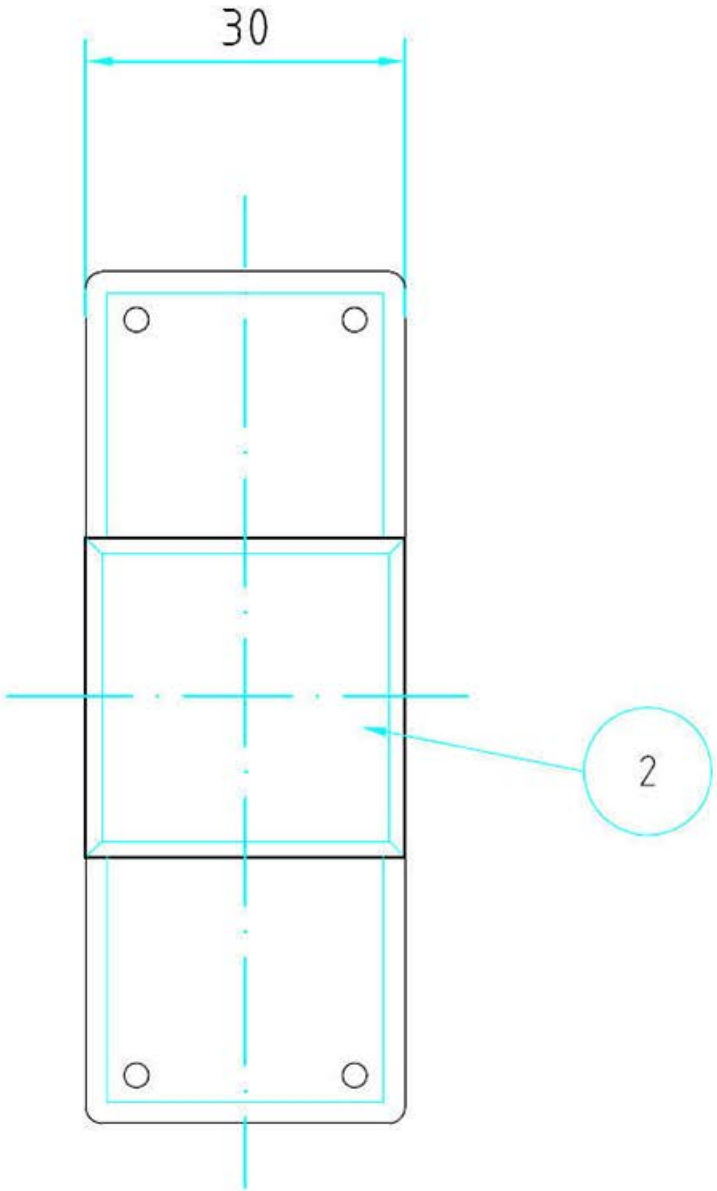
30
2

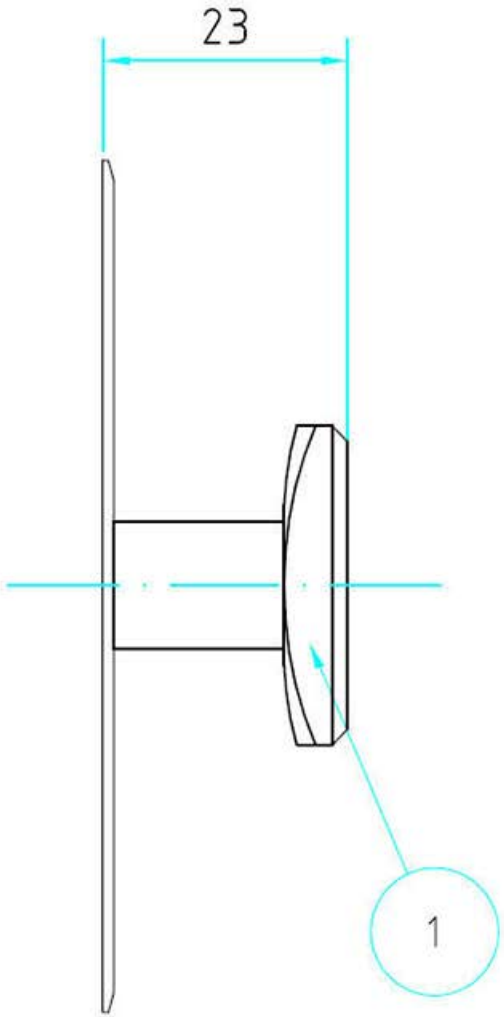
23
1